MT 420 H
NEW BUGGY

NEW BUGGY
SO ESSENTIAL!

MANITOU
HANDLING YOUR WORLD

Handling your world

Fondé par la famille Braud il y a plus de 60 ans, le groupe Manitou est aujourd'hui présent dans le monde entier. Leader mondial de la manutention tout-terrain, le groupe conçoit, produit, distribue et assure le service de matériels à destination de la construction, de l'agriculture et des industries.

Les gammes de produits du groupe comprennent : des chariots télescopiques tout-terrain fixes, rotatifs et de fort tonnage, des chariots à mât tout-terrain, semi-industriels et industriels, des chargeuses compactes (skid-steers) sur roues et sur chenilles, des nacelles élévatrices de personnes, des chariots embarqués, des équipements de magasinage et des accessoires.

Grâce à ses marques emblématiques, Manitou, Gehl et Mustang, et à son réseau de 1 400 concessionnaires dans le monde, le groupe propose les meilleures solutions en créant la plus grande valeur pour ses clients.

Avec un siège social en France, le groupe enregistre un chiffre d'affaires de plus d'1,3 milliard d'euros dans 140 pays et emploie 3 300 collaborateurs résolument orientés vers la satisfaction clients.

1958
Naissance du chariot Manitou sur l'idée de Marcel Braud.

1972
Début de l'internationalisation du groupe.

Accord de partenariat commercial signé avec Toyota pour la distribution exclusive des chariots industriels Toyota en France.

1981
Lancement du premier chariot télescopique Manitou.

1984
Introduction en Bourse.

1993
Commercialisation des premiers chariots télescopiques rotatifs MRT.

1995
Lancement des nacelles élévatrices de personnes.

1998
Marcel Braud devient Président du Conseil de surveillance.

2006
Manitou passe la barre du milliard d'euros de chiffre d'affaires.

2008
Racha
la soci
américi
Gehl C

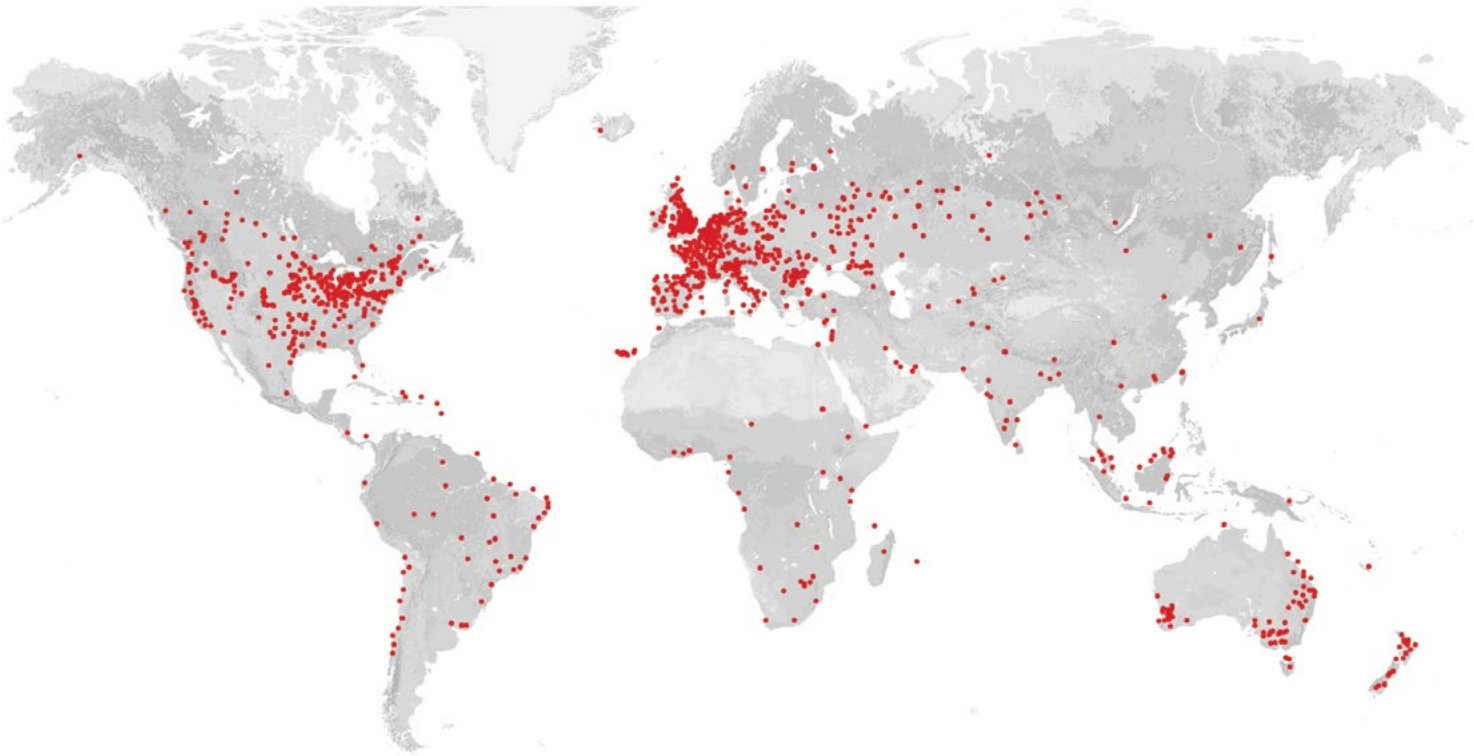

3 marques
distribuées par
1 400 concessionnaires
dans 140 pays

- 21 filiales
- 11 sites de production
- 3 300 salariés dans le monde
- Actionnariat détenu à 65% par les familles fondatrices
- 78% du chiffre d'affaires à l'international
- Chiffre d'affaires 2016 de plus d'1,3 milliard d'euros

MANITOU | GEHL | MUSTANG

t de
été
aine
ompany.

2009
Changement de gouvernance et retour à un Conseil d'administration.

2010
Lancement des chargeuses articulées Gehl et Mustang.

2012
Accord croisé avec la société Yanmar pour la fabrication et la distribution de mini-pelles.

2013
Renforcement des partenariats Yanmar scellés par une entrée de la société Yanmar au capital du groupe, à hauteur de 6,26 %.

2014
Janvier : nomination de Michel Denis en tant que Directeur général.
Avril : nouvelle feuille de route articulée autour de 3 divisions dont une pour les services.

2015
Célébration de la 500.000e machine vendue dans le monde.

2016
Lancement de la nouvelle gamme MLT, NewAg.

REDUCE
LA VISION DU GROUPE MANITOU

Manitou est le premier constructeur à communiquer publiquement sur les chiffres liés au calcul du TCO (Total Cost of Ownership/ coût total de possession) sur les gammes de chariots télescopiques, les nacelles et chariots élévateurs.

La démarche REDUCE vise à améliorer la qualité de vie au travail des utilisateurs de nos machines pour une meilleure productivité et protection de l'environnement.
Cela passe par la transparence des données de consommation, la réduction des émissions de CO2, la sensibilisation sur le TCO et une prise en compte accrue de la santé et de la sécurité des utilisateurs.

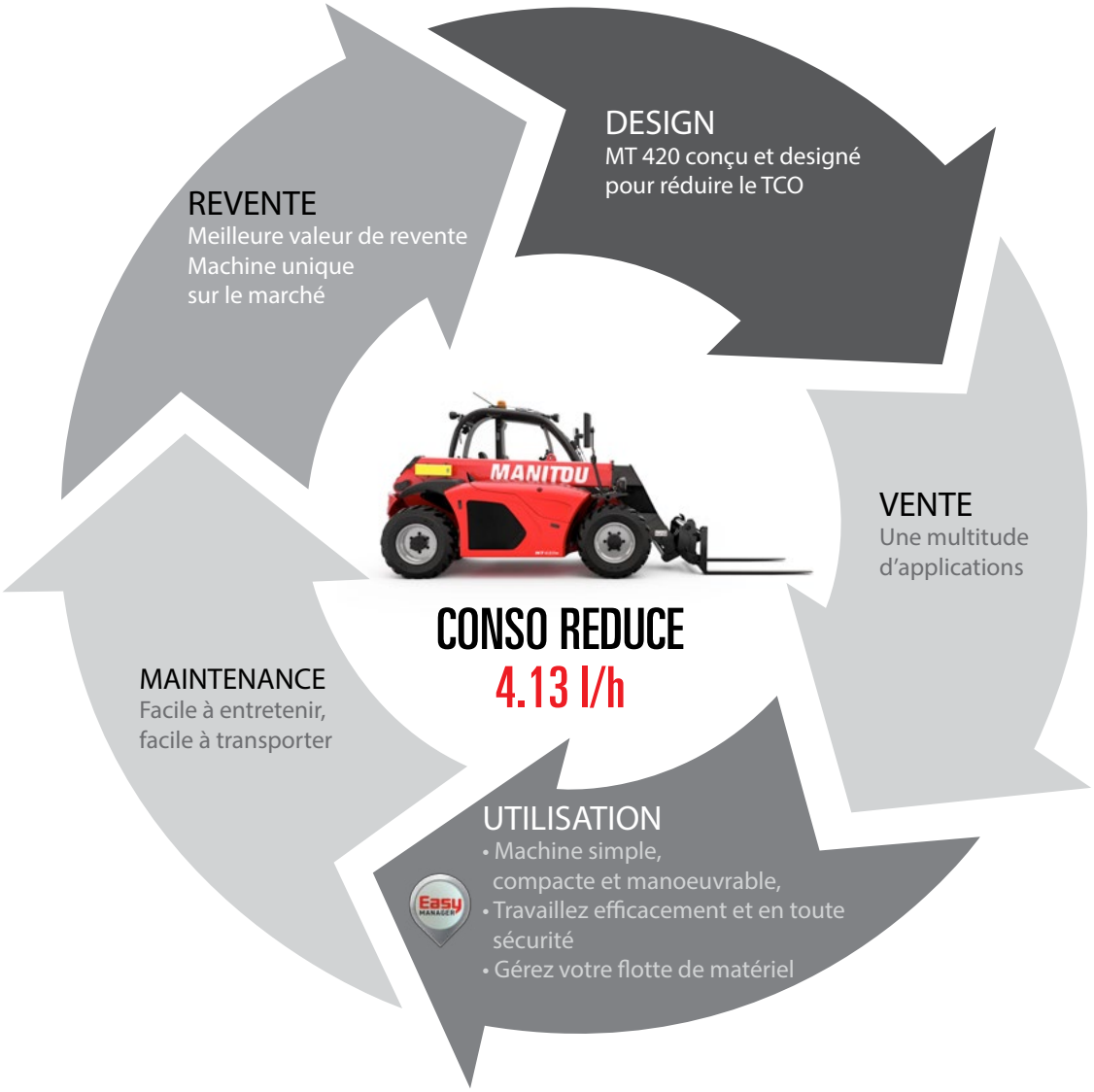

Le TCO, c'est quoi?

Le TCO (Total Cost of Ownership) est le coût total de possession d'un bien, plus communément appelé coût d'usage. Cet indicateur prend non seulement en compte les coûts fixes (acquisition, intérêt, loyer, valeur résiduelle...), mais également tous les coûts variables (maintenance, formation utilisateurs...) liés à l'utilisation de votre machine.

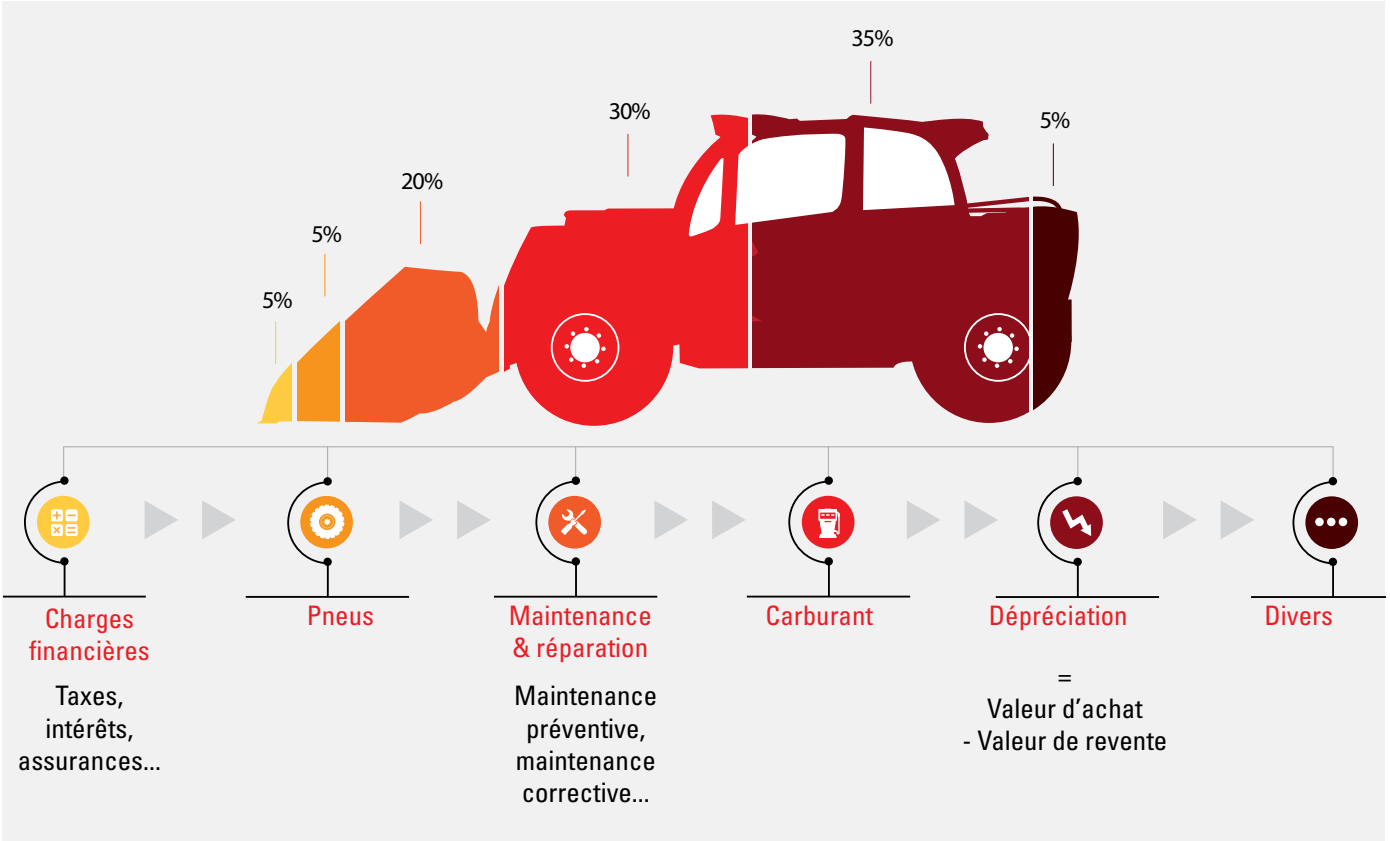

Répartition des postes de coûts liés à l'utilisation d'un chariot télescopique.

Connaissez-vous vraiment le coût de possession de votre matériel?

REDUCE TCO (Total Cost of Ownership) vous informe au mieux sur la répartition des postes de coûts de votre machine et vous aide à optimiser la rentabilité de votre outil productif.

Calculez votre TCO sur tco.manitou.com

UNE MACHINE ULTRA-COMPACTE & MANŒUVRABLE

Le MT 420 H New Buggy est le télescopique le plus compact de la gamme MT Manitou.

Avec ses dimensions exceptionnelles, le MT 420 H New Buggy est le partenaire de tous les chantiers ! Capable de se faufiler dans les espaces les plus exigus, accidentés et difficiles d'accès, **le MT 420 H New Buggy est équipé de 4 roues motrices avec un rayon de giration inférieur à 3 mètres.**

Vous bénéficiez d'une machine compacte, facilement manœuvrable qui favorise la réduction de votre TCO !

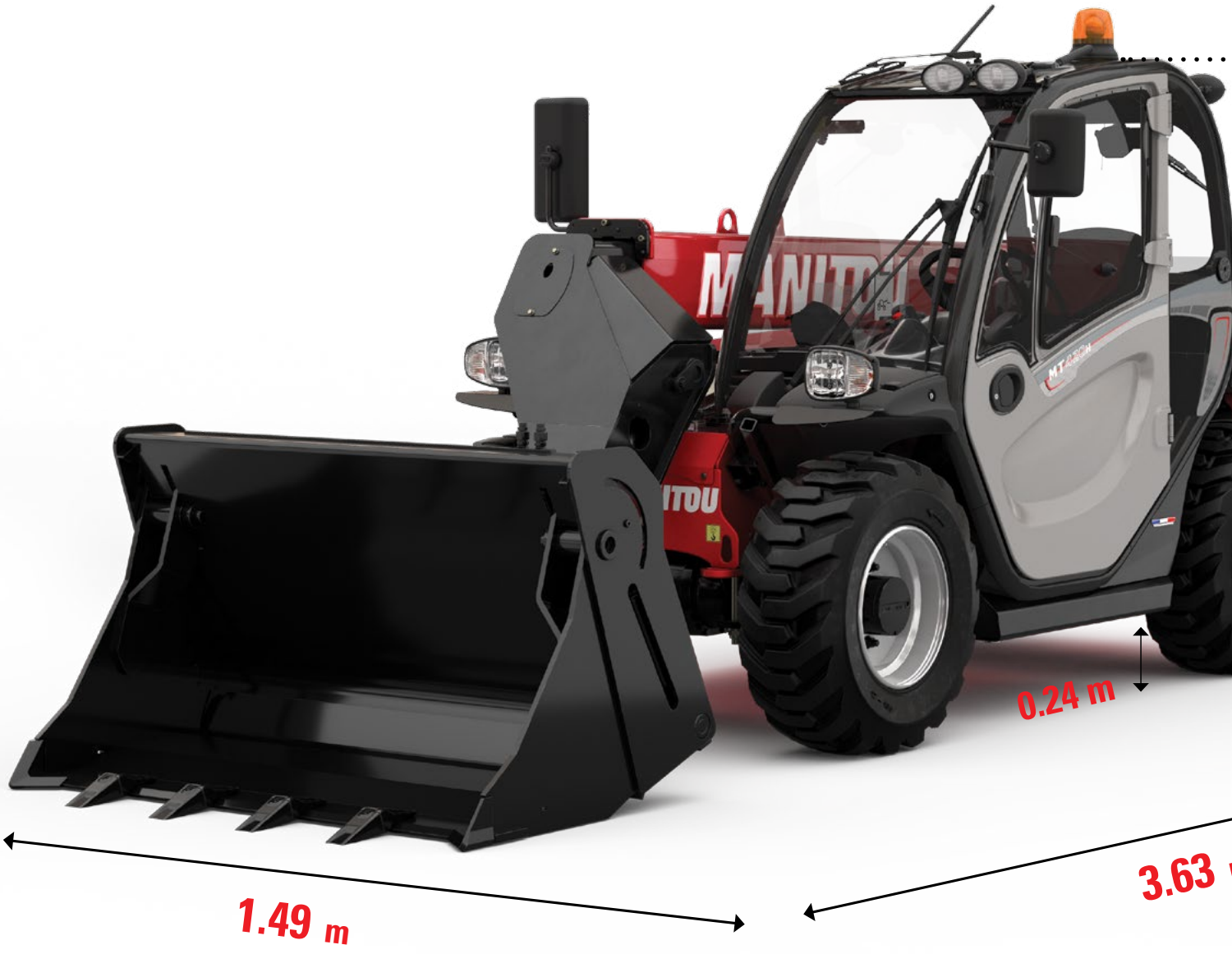

Capacité max. **2.0 t**

Déport de travail jusqu'à **2.65 m**

Hauteur de levage **4.30 m**

< 2 m avec
le gyrophare compact

1.90 m

m

Une machine ultra-maniable grâce à ses 3 modes de direction et son rayon de giration très court : 2.98 m

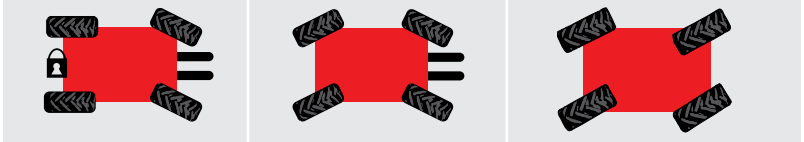

4 roues motrices 2 roues directrices pour plus de sécurité sur la route	4 roues motrices 4 roues directrices pour manoeuvrer en toute circonstance	4 roues motrices mode crabe pour les approches latérales

UNE MACHINE POLYVALENTE & FACILE A UTILISER

Très intuitif et simple à utiliser, le MT 420 H New Buggy bénéficie d'une sélection d'accessoires qui offre à l'utilisateur **la polyvalence recherchée sur les chantiers.**

De nombreux accessoires disponibles

Potence crochet

Benne distributrice

Au-delà d'un équipement standard avec fourches, Manitou vous propose un choix d'accessoires parmi plus de 100 références en constante évolution.

Godet de reprise CBR

Godet CB 4X1

Marchands de matériaux

Applications
Bâtiment
Rénovations
Espaces verts
Industries

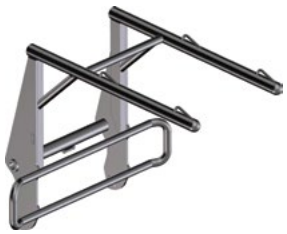

Manipulateur de Big Bag

Balayeuse 2 en 1

Godet CBC

Tablier porte-fourches PFB

Vous maximisez vos profits, vous optimisez vos chantiers !

Le MT 420 H New Buggy est équipé du porte-outils standard Manitou. **Manitou valide les accessoires qui répondent aux normes en vigueur et qui maximiseront vos profits lors du calcul de votre TCO.**

Grâce à ses capacités de levage 4.30 m / 2.0 tonnes et à sa compacte, **le MT 420 H New Buggy est unique sur le marché. Ces atouts liés à sa polyvalence augmentent sa valeur de revente.**

Facilité d'utilisation

Le MT 420 H New Buggy possède la même cabine que la MT 625. L'espace de travail est agréable et ergonomique. Toutes les commandes principales sont à portée de main.

La transmission hydrostatique, avec changement de rapport sur le JSM® procure souplesse et précision de travail.

Mise en route en 10 secondes

Accès à la cabine sans marchepied. Réglage rapide du siège. Démarrage moteur et prise en main intuitive du levier de commande JSM®.

Manitou met tout en oeuvre pour faciliter votre journée de travail

Pilotage de toutes les fonctions hydrauliques d'une seule main grâce au JSM® (Joystick Switch and Move) : vous gardez toujours une main sur le volant pour travailler en toute sécurité.

1. Bouton FNR (Front Neutral Reverse) inverseur
2. Télescopage : sortie ou rentrée
3. Ligne hydraulique accessoire
4. Boutons + et - : changement de rapports

5
Vers l'avant : descente de la flèche
Vers l'arrière : montée de la flèche
Vers la gauche : cavage de l'accessoire
Vers la droite : déversement de l'accessoire

EFFICACITE & SECURITE ASSUREES

Le MT 420 H New Buggy vous garantit un niveau d'efficacité et de sécurité égal à l'ensemble de la gamme des télescopiques. **Tout est conçu pour que votre machine soit simple et sécurisante tout en réduisant tous les coûts.**

Performances & efficacité éprouvées

- Très bon abaque de charge **supportant jusqu'à 2 tonnes à 4.30 m.**
- Machine tout-terrain s'adaptant à vos contraintes de chantiers.
- **Fiabilité éprouvée des principaux composants communs au MT625** (cabine, pneus, transmission hydrostatique, motorisation Kubota 49 ch, ponts).
- Vitesse maximale : 25 km/h.
- **Tête de flèche renforcée** pour les utilisations avec godet.
- «Fan Drive», régulation hydraulique de la ventilation en standard pour un refroidissement optimal du moteur.

Sécurité assurée

- Grâce aux différentes positions des composants, **vous bénéficiez d'une visibilité à 360° à l'intérieur de la cabine .**
- Le positionnement des composants a été étudié pour assurer **une parfaite stabilité de la machine sur tous types de chantiers.**
- Frein à disque puissant sur le cardan qui agit sur les 2 ponts.
- Frein de parking automatique pour éviter tous risques d'accidents.
- Cameras avant et arrière disponibles **en option**.
- Machine conforme à la réglementation EN 15 000 et ROPS / FOPS niveau I.

FACILE A ENTRETENIR
ET A TRANSPORTER

Le MT420 H New Buggy est une machine facile à entretenir et à transporter. L'ensemble de la machine est réfléchi et développé pour vous assurer une maintenance simple et efficace.

Vous réduisez vos coûts de maintenance et de transport

- **Machine très compacte avec un accès simple aux éléments de maintenance.**
  Coût de maintenance préventive < 1 € / heure.
- Le capot moteur s'ouvre en deux parties et permet une maintenance facile à réaliser.
  Celui-ci est renforcé et amovible en «Rimflex», matière ultra-résistante.
- Vidange huile hydraulique toutes les 2 000 heures.
- **Maintenance corrective** :
  - Réduction des pièces exposées / feux arrière intégrés au contrepoids
  - Partie basse de la porte tôlée / protection des vérins et des flexibles.
- Points d'arrimage et d'élingage identifiés et accessibles.

EQUIPEMENTS
STANDARDS ET OPTIONNELS

Optez pour le profil de pneumatiques
adapté à votre activité

Pneu standard tout terrain
Camso 12-16.5 SKS

Pneu optionnel avec flanc renforcé
Camso 12-16.5 SKS HAULER

Pneu optionnel pour sols durs ou gazon
Camso 12-16.5 SKZ HAULER

Pneu optionnel tout terrain
Michelin 305/70R16.5 BibSteel
All terrain

Pneu optionnel pour sol dur
Michelin 305/70R16.5 BibSteel
Hard Surface

Choisissez vos équipements
standards ou optionnels

S : standard / O : option / -: indisponible

Poste de conduite	MT 420 H	MT 420 H COMFORT
Cabine complète fermée avec chauffage et désembuage (ROPS/FOPS niveau I)	S	S
Climatisation	-	O
Essuie-glace de toit	-	S
Colonne de direction réglable	O	S
Plafonnier	-	S
Pré-disposition autoradio	-	S
Autoradio CD/MP3	-	O
Dégivrage électrique vitre arrière	-	O
Essuie-glaces avant et arrière avec lave-glace	S	S
JSM® (Joystick Switch and Move)	S	S
Sélecteur de vitesse lente / rapide sur JSM	S	S
Siège réglable et revêtement imperméable	S	S
Siège réglable tissu	O	O
Pare soleil et rideau de toit	O	S
Rétroviseur intérieur	O	O
Eléments de sécurité		
Témoin d'alignement des roues avant et arrière	S	S
Coupure des mouvements hydrauliques	S	S
Eclairage : feux de route, feux de stop, feux clignotants, feu antibrouillard, feu de recul	S	S
Phares de travail avant et arrière	O	S
Grille de protection pare-brise	O	O
Autres		
Circuit hydraulique en tête de flèche	O	S
Verrouillage hydraulique des accessoires	O	O

Caractéristiques techniques	
Capacité max.	2 000 kg
Hauteur de levée max.	4.30 m
Déport max.	2.65 m
Effort d'arrachement avec benne (ISO 8313)	1886 daN
Type de moteur	Kubota stage 3A
Puissance	49 ch/36kw
Effort de traction en charge	2850 daN
Transmission	Hydrostatique
Pompe hydraulique	65l /min-235 bar
Réservoir huile moteur	10.2 l
Réservoir huile hydraulique	70 l
Réservoir carburant	60 l
Poids à vide (avec fourches)	4260 kg
Largeur hors tout	1.49 m
Hauteur hors tout	1.90 m
Longueur hors tout au tablier	3.63 m
Angle de cavage	12°
Angle de déversement	116°
Rayon de giration (extérieurs roues)	2.98 m
Garde au sol	0.24 m
Pneus	16.5 '

Abaque tout terrain
Norme EN 1459 annexe B

Machine sur pneus
avec PFB et fourches

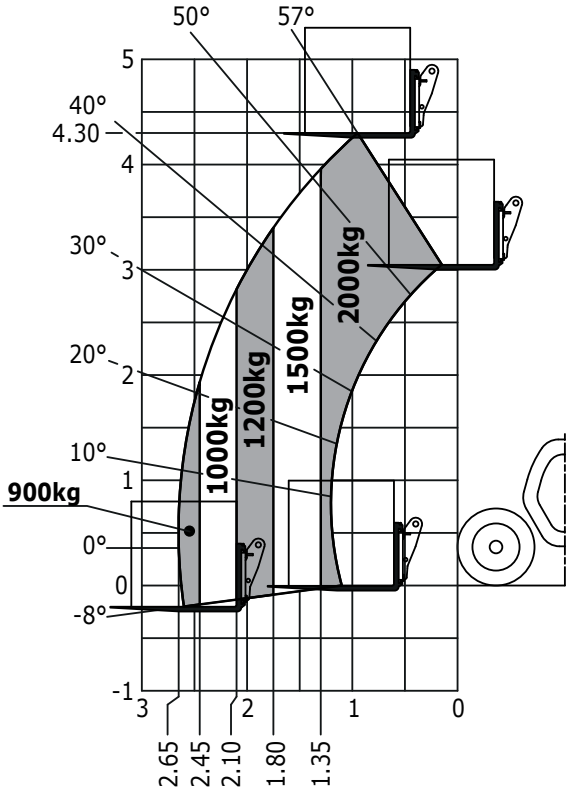

L'expertise et le service au quotidien

Votre concessionnaire Manitou vous propose une gamme complète de services à toutes les étapes de la vie de votre machine. Il vous accompagnera et s'adaptera à vos besoins pour offrir la meilleure solution à votre besoin.

1 400 concessionnaires à votre service

Le réseau Manitou **est présent dans plus de 140 pays.** Au total, ce sont plus de **2 000 techniciens experts**, spécialement formés à la technologie Manitou, qui sont à votre service, de l'achat au service après-vente.

Réseau de concessionnaires
Un réseau d'experts à votre service quelle que soit votre activité (agriculture, construction, industries).

Contrats de maintenance
3 niveaux de contrats qui s'adaptent à vos besoins : **Initial, Advanced, Excellence.** Confiez l'entretien de votre matériel à votre concessionnaire.

Financement
Louer ou acheter ? **Manitou Finance** vous aide à choisir la solution de financement la mieux adaptée à votre activité. Pourquoi chercher ailleurs ?

Extension de garantie
Avec **Maniplus**, vous prolongez la couverture de votre Manitou jusqu'à 5 ans.
Utilisez votre matériel l'esprit tranquille.

La solution connectée
Easy Manager est un outil simple et flexible pour gérer, optimiser et sécuriser le suivi opérationnel de vos machines.

Occasion
Vous cherchez un matériel d'occasion ?
Le réseau Manitou vous accompagne. **Rendez-vous sur used.manitou.com**, le site de référence des occasions Manitou.

Pièces de rechange d'origine
Avec plus de 70 000 références disponibles, votre concessionnaire Manitou c'est... l'expertise et le service au quotidien !

Votre concessionnaire :

MANITOU
HANDLING YOUR WORLD

Siège social
B.P. 249 - 430 rue de l'Aubinière - 44158 Ancenis Cedex - France
Tél : 00 33 (0)2 40 09 10 11 - Fax : 00 33 (0)2 40 09 10 97
www.manitou.com

Cette publication présente le descriptif des versions et possibilités de configuration des produits Manitou qui peuvent différer en équipement. Les équipements présentés dans cette brochure peuvent être de série, en option, ou non disponibles suivant les versions. Manitou se réserve le droit, à tout moment et sans préavis, de modifier les spécifications décrites et représentées. Les spécifications portées n'engagent pas le constructeur. Pour plus de détails, contactez votre concessionnaire Manitou. Document non contractuel. Présentation des produits non contractuelle. Liste des spécifications non exhaustive. Les logos ainsi que l'identité visuelle de l'entreprise sont la propriété de Manitou et ne peuvent être utilisés sans autorisation. Tous droits réservés. Les photos et schémas contenus dans la présente brochure ne sont fournis qu'à des fins de consultation et à titre indicatif.
MANITOU BF SA - Société anonyme à conseil d'administration - Capital social : 39 547 824 euros - 857 802 508 RCS Nantes

700645FR_A_0417_MT420H